Partic. A - POSTO PRONTO SOCCORSO - N.1 MODULO - Scala 1:50

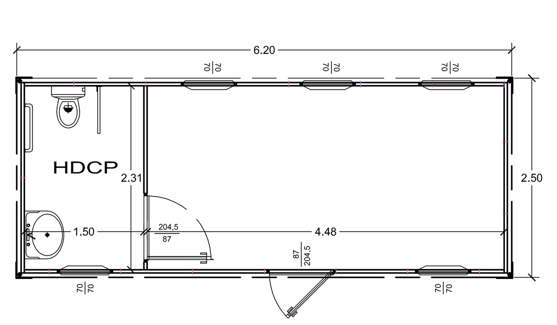

Partic. B - SERVIZI IGIENICI UOMINI - N.2 MODULI - Scala 1:50

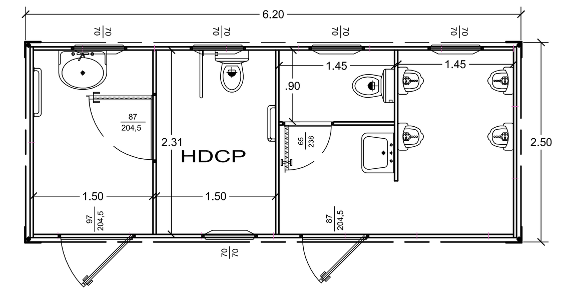

Partic. C - SERVIZI IGIENICI DONNE - N.1 MODULO - Scala 1:50

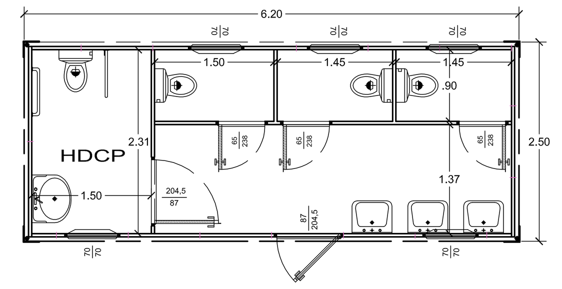

SERVIZI DI SUPPORTO PER LA ZONA SPETTATORI	N° SPETTATORI	N° DONNE	N° UOMINI	N° WC DONNE	N° WC UOMINI	SUPERFICIE MODULO WC UOMINI (mq)	SUPERFICIE MODULO WC DONNE (mq)	SUPERFICIE APERTURE PER AERAZIONE WC UOMINI (mq)	SUPERFICIE APERTURE PER AERAZIONE WC DONNE (mq)
SERVIZI IGIENICI	2609	870	1739	4	2x3 Gabinetti + 2x4 Orinatoi	15 mq	15 mq	2,45 mq > 1,87 mq	2,45 mq > 1,87 mq
Riferimento Norma				*Almeno 2 gabinetti ogni 500 donne*	*Almeno 1 gabinetto e 2 orinatoi ogni 500 uomini*			*Almeno 1/8 della superficie in pianta del locale*	*Almeno 1/8 della superficie in pianta del locale*

Riferimenti normativi:

- *"Norme CONI per l'impiantistica sportiva" n. 1379 del 25 giugno 2008*
- *"Norme di sicurezza per la costruzione e l'esercizio degli impianti sportivi - Disposizioni di prevenzione incendi" D.M. 18 marzo 1996 coordinato con le modifiche ed integrazioni introdotte dal D.M. 6 giugno 2005*

PIANTA CURVA SUD (Settore Ospiti)

Scala 1:200

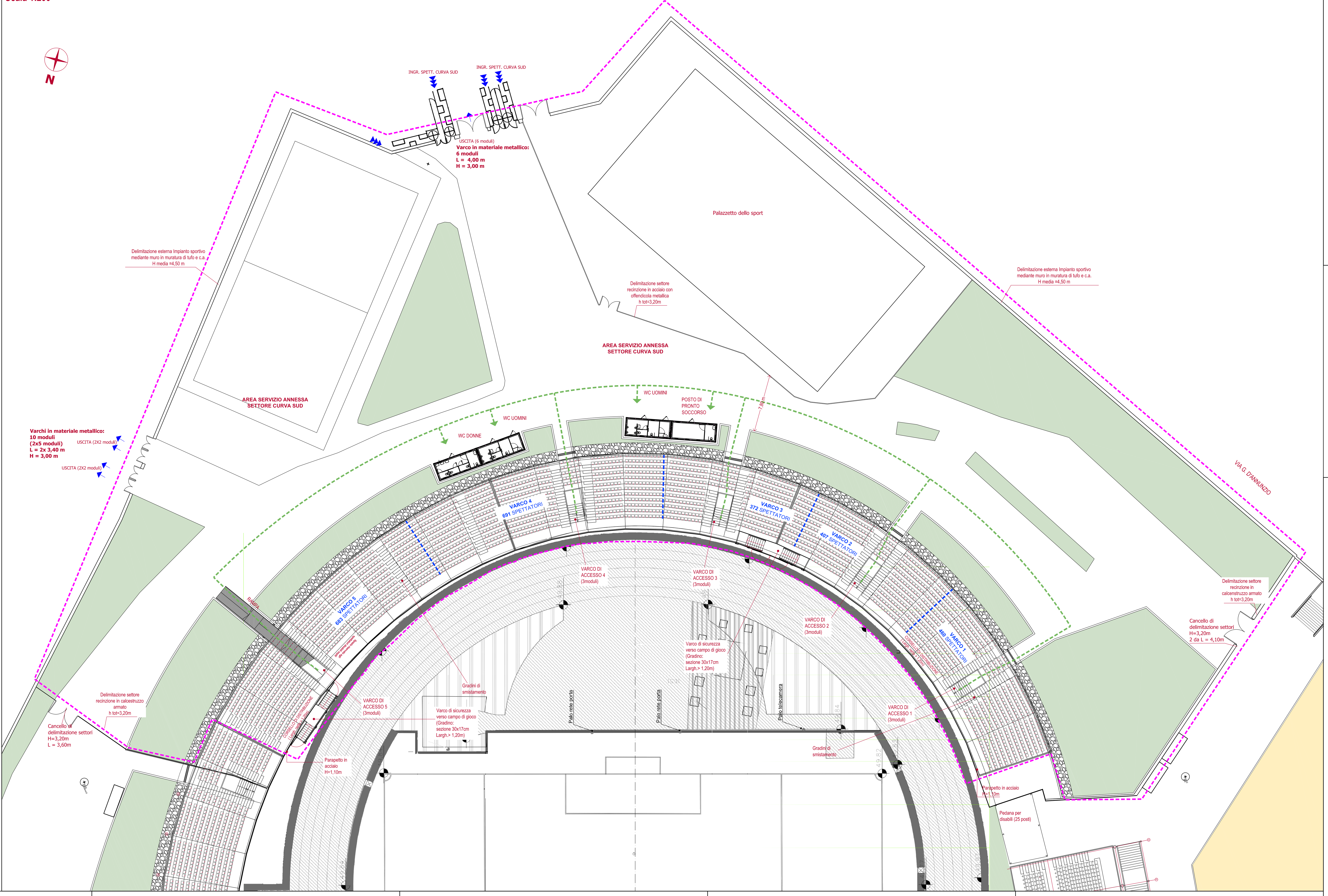

LEGENDA

- LIMITE SETTORE CURVA SUD (Settore Ospiti)
- DELIMITAZIONE NUMERO DI SPETTATORI AFFERENTI A CIASCUN VARCO
- INGRESSO AL SETTORE
- USCITA DI SICUREZZA
- PERCORSO SPETTATORI VERSO SERVIZI IGIENICI
- DELIMITAZIONE FRA SETTORI

PLANIMETRIA GENERALE DI RIFERIMENTO

Scala 1:2000

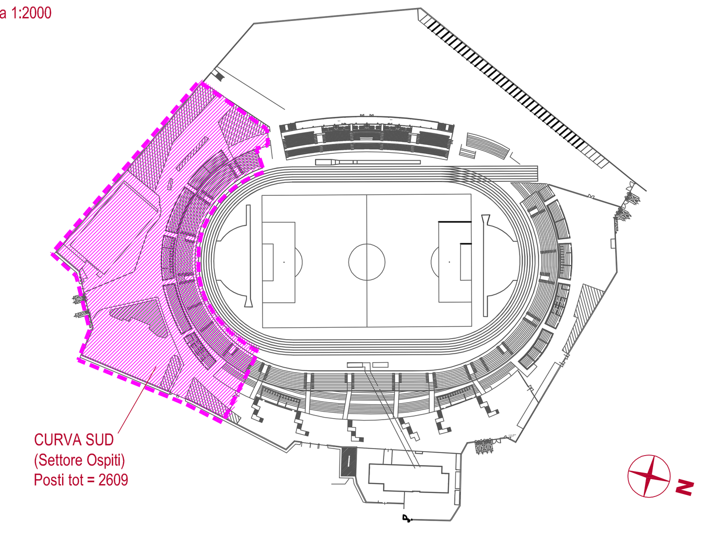

COMUNE DI BARLETTA

Provincia di Barletta-Andria-Trani

PROGETTO DEFINITIVO

Titolo progetto:

ADEGUAMENTO FUNZIONALE DELLO STADIO COMUNALE "C. PUTTILLI" - COMPLETAMENTO 1° LOTTO

Committente:

Comune di Barletta
corso V. Emanuele, 94 - 70051 Barletta (BT)

Progettazione:

Ing. Pierino Profeta
via Mimmo Conenna n.44
70126 - Bari (BA)

Firmato digitalmente da
pierino profeta
CN = profeta pierino
O = ordine degli ingegneri della provincia di bari
C = IT

Titolo elaborato:

Locali e Servizi Igienici Curva Sud (Settore Ospiti)

Cod. elaborato: **PI15**

Scala: varie

Data: agg.2_agosto 2017