CITTA' DI BARLETTA

Medaglia d'oro al Valor Militare e al Merito Civile
Citta' della Disfida

SETTORE MANUTENZIONI

PROGETTO ESECUTIVO

COMPLETAMENTO SISTEMAZIONE DELL'AREA MERCATALE COMPRESA TRA VIA M. BUONARROTI E VIA L. DA VINCI.

REALIZZAZIONE DELLE SOLE STRUTTURE DI COPERTURA-PENSILINE SU FONDAZIONI ESISTE

TAVOLA 3.1

- Carpenteria Copertura;
- Telaio;
- Particolari costruttivi nodi;

MATERIALI

Legno:	GL24h	Calcestruzzo:	C20/25
Acciaio profili metallici:	S275	Acciaio per c.a.:	B450C
Acciaio piastre:	S275		
Acciaio saldature:	S275		
Acciaio bulloni:	8.8		

Progettisti Architettonici:
Ing. Vito Vacca
Geom. Ruggiero Leone

Progettista strutture:
Ing. Michele Sgaram

Il Responsabile Unico del Procedimento:
Ing. Vito Vacca

Dirigente Settore Manuten
Ing. Gianrodolfo Di E

L'Impresa:

data Agosto 2014 scala 1:100 - 1:50

Pianta delle Coperture

R.g. 1:100

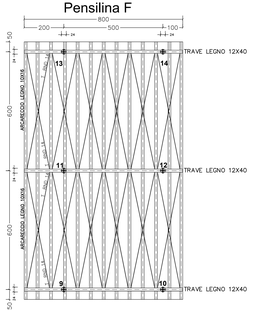

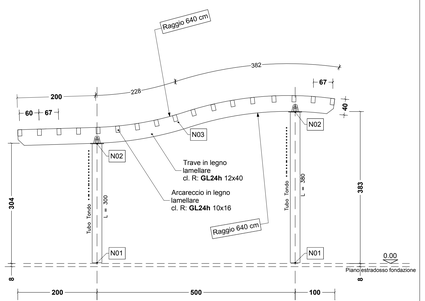

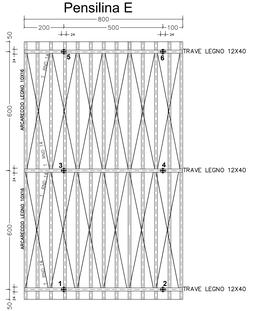

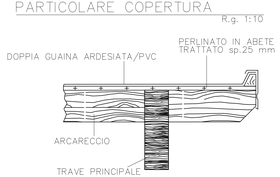

CARICHI SULLA COPERTURA:	
Carichi Permanenti:	70 daN/mq
Carichi Accidentali:	50 daN/mq
Carico Neve:	80 daN/mq
NORMATIVA DI RIFERIMENTO	DM 14/GENNAIO/2008
CLASSE D'USO	III
VITA UTILE	50 ANNI
MATERIALI:	
Legno:	GL24h
Acciaio profili metallici:	S275
Acciaio piastre:	S275
Acciaio saldature:	S275
Acciaio bulloni:	8.8

PARTICOLARE N01 R.g. 1:10

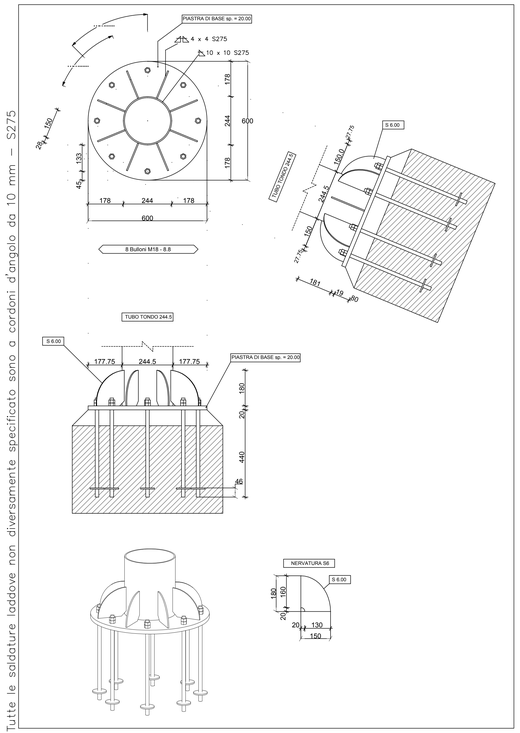

PARTICOLARE N02 R.g. 1:10

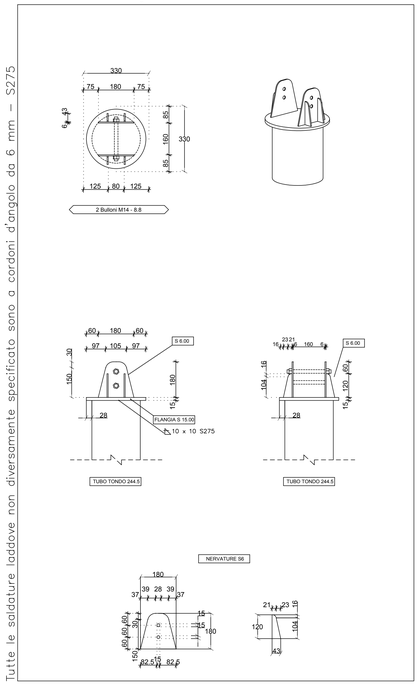
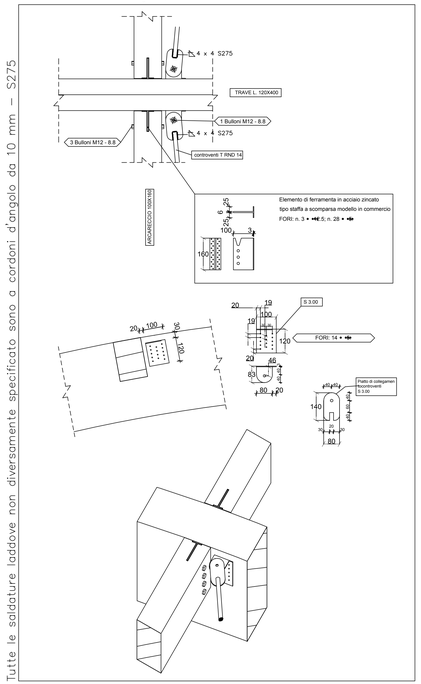
PARTICOLARE N03 R.g. 1:10